NOVY Technische Datei

7640|33

Inselhaube
Flatline 90 cm
Edelstahl

EAN 5414425076406

Energie-Label

▪ Energieeffizienzklasse (EEIDunsthaube)	A+
▪ Jährlicher Energieverbrauch (kWh/Jahr) (AECDunsthaube)	30,9
▪ Lüfter-Effizienzklasse (FDEDunsthaube)	A
▪ Beleuchtung-Effizienzklasse (LEDunsthaube)	A
▪ Fettfilter-Effizienzklasse (GFEDunsthaube)	F

Funktionen & Eigenschaften

▪ Motor	Integriert
▪ Integrierte Schalldämmung	Integriert
▪ Umluft	Optional
▪ InTouch Funktion	Optional
▪ Auto stop	▪
▪ Nachlaufzeit (Minuten)	10
▪ Metallfettfilter	7530020
▪ Anzahl Metallfettfilter	1
▪ Fettfiltersättigungsanzeige	▪
▪ Umluftfiltersättigungsanzeige	▪
▪ Bedienung	Taster
▪ Geschwindigkeitsstufen	3 + power
▪ Powerstufe mit automatischer Zurückschaltung (Minuten)	6

Abmessungen

▪ Produktabmessungen Abluft (BxTxHmin-Hmax) (mm)	900 x 600 x 563 - 730
▪ Produktabmessungen Umluft (BxTxHmin-Hmax) (mm)	900 x 600 x 679 - 860
▪ max Höhe mit Schachtverlängerung [a] Abluft (mm) (mm)	1040
▪ max Höhe mit Schachtverlängerung [b] Abluft (mm) (mm)	1350
▪ max Höhe mit Schachtverlängerung [b] Umluft (mm) (mm)	1480
▪ Montagehöhe zwischen Arbeitsplatte und Unterseite Dunsthaube mit Induktionskochfeld (Hmin-Hmax) (mm)	650 - 850
▪ Montagehöhe zwischen Arbeitsplatte und Unterseite Dunsthaube mit Gaskochfeld (Hmin-Hmax) (mm)	650 - 850
▪ Montagehöhe zwischen Arbeitsplatte und Unterseite Dunsthaube mit elektrischem oder keramischem Kochfeld (Hmin-Hmax) (mm)	600 - 850
▪ Durchmesser Abluftstutzen (mm)	150
▪ Position Auslaß	Oben

Beleuchtung

▪ Typ der Funktionsbeleuchtung	LED
▪ Funktionsbeleuchtung dimmbar	▪
▪ Soft-ON/OFF	▪
▪ Anzahl der Lichtpunkte Funktionsbeleuchtung	4
▪ Gesamtverbrauch Funktionsbeleuchtung (W)	8
▪ Farbtemperatur Funktionsbeleuchtung (K)	2700

Leistung & Geräusch

▪ Motorleistung freiblasend (m³/h)	815
▪ Motorleistung Abluft Stufe 1 (m³/h) / max. Druck Abluft Stufe 1 (Pa)	277 / 66
▪ Motorleistung Abluft Stufe 2 (m³/h) / max. Druck Abluft Stufe 2 (Pa)	467 / 237
▪ Motorleistung Abluft Stufe 3 (m³/h) / max. Druck Abluft Stufe 3 (Pa)	620 / 382
▪ Motorleistung Abluft max. Powerstufe (m³/h) (Qboost) / max. Druck Abluft max. Powerstufe (Pa)	707 / 382
▪ Schalldruckpegel Abluft Stufe 1 (dB(A)) / Schallleistungspegel Abluft Stufe 1 (dB(A))	24 / 35
▪ Schalldruckpegel Abluft Stufe 2 (dB(A)) / Schallleistungspegel Abluft Stufe 2 (dB(A))	34 / 46
▪ Schalldruckpegel Abluft Stufe 3 (dB(A)) / Schallleistungspegel Abluft Stufe 3 (dB(A))	41 / 53
▪ Schalldruckpegel Abluft max. Powerstufe (dB(A)) / Schallleistungspegel Abluft max. Powerstufe (dB(A)) (LWAboost)	44 / 56

Technische Eigenschaften

▪ Maximale Leistung (W)	118
▪ Netzspannung (V)	230
▪ Frequenz (Hz)	50
▪ Leistungsaufnahme im Stand-by-Modus (Ps)(W)	0.25
▪ Gewicht (kg)	38,8
▪ Länge des Stromkabels (m)	1,3

Technische Zeichnung

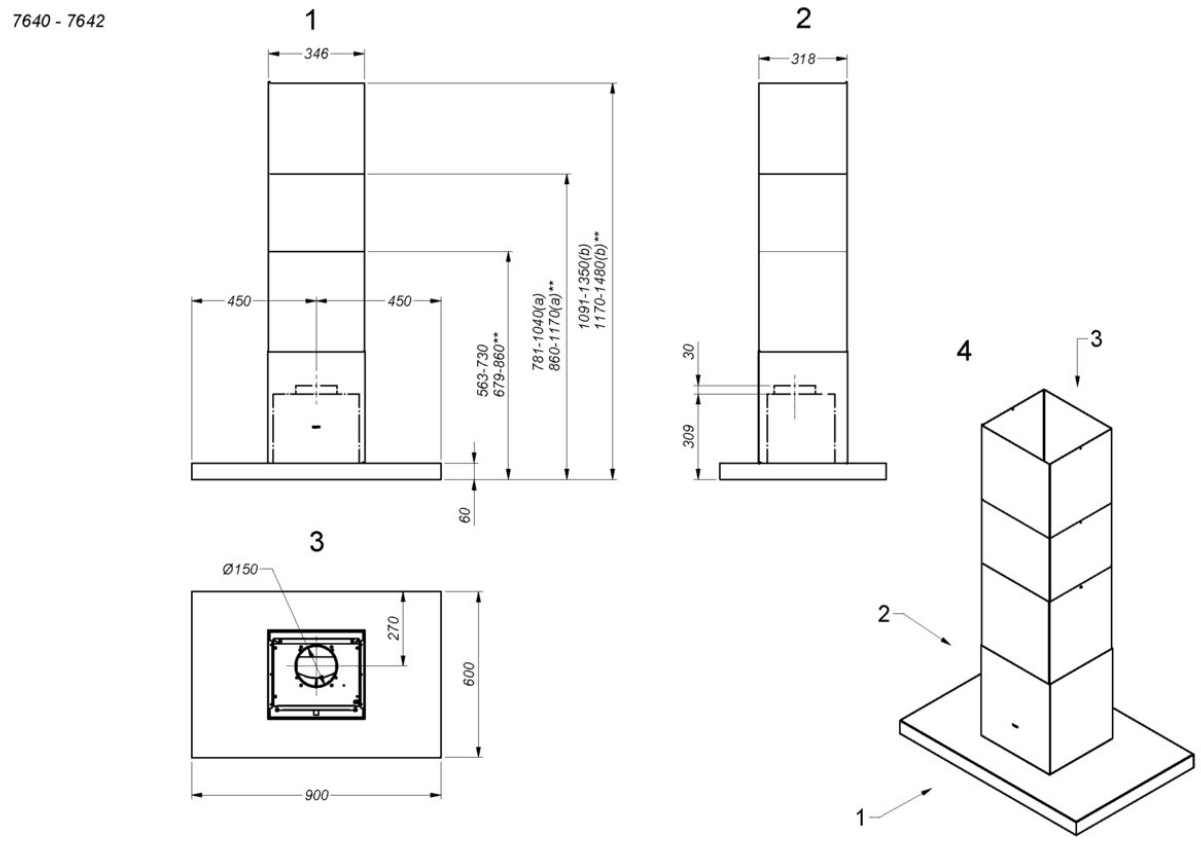

Installationszubehör

Rückwand & Schachtverlängerung

- 7640120 — Schachtverlängerung Novy Flatline - Option A
- 7640130 — Schachtverlängerung Novy Flatline - Option B

Additional accessories

- 840029 — Fernbedienung (separat bestellbar)

Umluft Zubehör

Umluft kit

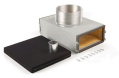

7640400 — Umluftset mit Monoblock Novy Flatline Inselhaube 90, 100 und 120cm

Kit zum Anschluss für eine elektrische Klappe oder Beleuchtung

990030 — Set zum Anschluss einer elektrischen Klappe oder einer externen Beleuchtung
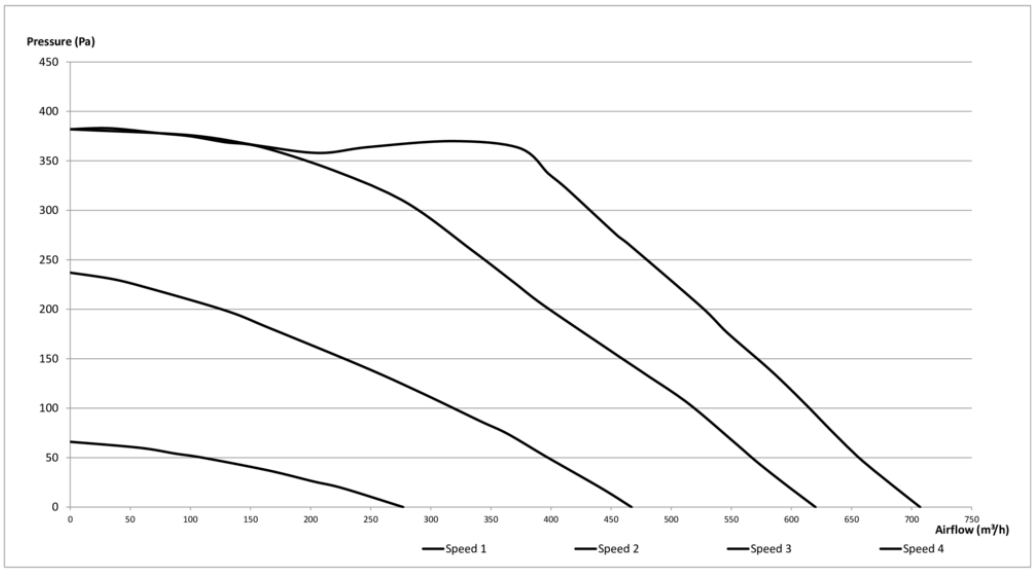
Effizienzkurve